Раздел 1 СИЛЬФОННЫЕ КОМПЕНСАТОРЫ И ВИБРОВСТАВКИ 2

Раздел 2 КОНДЕНСАТООТВОДЧИКИ 6

Раздел 3 СМОТРОВЫЕ СТЕКЛА И СЕПАРАТОР ПАРА 11

Раздел 4 ПРИБОРЫ КОНТРОЛЯ УРОВНЯ 12

Раздел 5 УРОВНЕМЕРЫ RC-11, MG-33 13

Раздел 6 ЗАПОРНО-РЕГУЛИРУЮЩАЯ АРМАТУРА ИЗ НЕРЖАВЕЮЩЕЙ СТАЛИ 14

Раздел 7 ЗАТВОР ПОВОРОТНЫЙ ТИПА «БАТТЕРФЛЯЙ» 16

Раздел 8 ФЛАНЦЕВАЯ ЗАПОРНО-РЕГУЛИРУЮЩАЯ АРМАТУРА 19

Раздел 9 МУФТОВАЯ ЗАПОРНО-РЕГУЛИРУЮЩАЯ АРМАТУРА ИЗ ЛАТУНИ 24

Раздел 10 ГИБКИЕ МЕТАЛЛИЧЕСКИЕ ШЛАНГИ 26

Раздел 11 ТЕХНИЧЕСКАЯ ИНФОРМАЦИЯ 31

СИЛЬФОННЫЕ КОМПЕНСАТОРЫ И ВИБРОВСТАВКИ*

Компенсатор аксиальный фланцевый

Давление: Ру max=1,6 МПа
Температурный режим: -80/+427°С
Гофра изготовлена из Н/Ж AISI 321
Материал фланцев – углеродистая сталь St 37.2 с хромовым покрытием

Код	Размер, мм	Цена в USD. с НДС
702031101002	25x30	66.92
702031101004	32x30	79.63
702031101006	40x30	86.24
702031101008	50x30	102.03
702031101010	65x30	118.39
702031101012	80x30	141.99
702031101014	100x30	171.63
702031101016	125x30	211.95
702031101018	150x30	280.53
702031101020	200x30	421.09
702031101022	250x30	635.72

Компенсатор аксиальный фланцевый с внутренней вставкой

Давление: Ру max=1,6 МПа
Температурный режим: -80/+427°С
Гофра изготовлена из Н/Ж AISI 321
Материал фланцев – углеродистая сталь St 37.2 с хромовым покрытием

Код	Размер, мм	Цена в USD. с НДС
702031102002	25x30	70.59
702031102004	32x30	84.02
702031102006	40x30	94.02
702031102008	50x30	109.63
702031102010	65x30	126.17
702031102012	80x30	156.55
702031102014	100x30	191.98
702031102016	125x30	236.64
702031102018	150x30	318.12
702031102020	200x30	498.75
702031102022	250x30	851.52
702031102024	300x30	1135.10
702031102026	350x30	По запросу
702031102028	400x30	По запросу
702031102030	450x30	По запросу
702031102032	500x30	По запросу
702031202008	50x60	130.67
702031202010	65x60	145.00
702031202012	80x60	184.14
702031202014	100x60	225.21
702031202016	125x60	302.13
702031202018	150x60	382.19
702031202020	200x60	558.63
702031202022	250x60	963.78
702031202024	300x60	1259.99
702031202026	350x60	По запросу
702031202028	400x60	По запросу
702031202030	450x60	По запросу
702031202032	500x60	По запросу

*Изделия, используемые для компенсации осевых, сдвиговых, угловых перемещений и устранения вибраций в трубопроводах

Компенсатор аксиальный приварной

Давление: Ру max=1,6 МПа
Температурный режим: -80/+427°С
Гофра изготовлена из Н/Ж AISI 321
Материал патрубков – углеродистая сталь St 37.2

Код	Размер, мм	Цена в USD с НДС
702051101006	25x30	53.26
702051101008	32x30	56.37
702051101010	40x30	60.36
702051101012	50x30	65.58
702051101014	65x30	76.24
702051101016	80x30	82.62
702051101018	100x30	111.72
702051101020	125x30	122.29
702051101022	150x30	170.63
702051101024	200x30	249.35
702051101026	250x30	318.60
702051101028	300x30	398.69

Компенсатор аксиальный приварной с внутренней вставкой

Давление: Ру max=1,6 МПа
Температурный режим: -80/+427°С
Гофра изготовлена из Н/Ж AISI 321
Материал патрубков – углеродистая сталь St 37.2

Код	Размер, мм	Цена в USD с НДС
702051102008	32x30	63.58
702051102010	40x30	67.488
702051102012	50x30	73.02
702051102014	65x30	85.47
702051102016	80x30	94.73
702051102018	100x30	124.97
702051102020	125x30	139.54
702051102022	150x30	194.48
702051102024	200x30	289.93
702051102026	250x30	370.90
702051102028	300x30	467.80
702051102030	350x30	По запросу
702051102032	400x30	По запросу
702051102034	450x30	По запросу
702051102036	500x30	По запросу
702051202012	50x60	96.84
702051202014	65x60	107.98
702051202016	80x60	125.51
702051202018	100x60	161.97
702051202020	125x60	206.20
702051202022	150x60	269.41
702051202024	200x60	371.24
702051202026	250x60	514.57
702051202028	300x60	620.96
702051202030	350x60	По запросу
702051202032	400x60	По запросу
702051202034	450x60	По запросу
702051202036	500x60	По запросу

Компенсатор аксиальный приварной с наружной защитой и внутренней вставкой

Код	Размер	Цена в USD с НДС
702020020002	15	36,81
702020020004	20	38,13
702020020006	25	46,35
702020020008	32	69,198
702020020010	40	105,71
702020020012	50	108,61
702020010014	65	170.35
702020010016	80	218.48
702020010018	100	260.52

Давление: Ру=1,6 МПа
Температурный режим -80/+90°С
Гофра изготовлена из Н/Ж AISI 321

Компенсатор аксиальный резьбовой с наружной защитой и внутренней вставкой

Код	Размер	Цена в USD с НДС
702020010002	1/2"	36,30
702020010004	3/4"	36,30
702020010006	1"	50,10
702020010008	1 1/4"	72,03
702020010010	1 1/2"	131.95
702020010012	2"	99,24

Давление: Ру=1,6 МПа
Температурный режим -80/+90°С
Гофра изготовлена из Н/Ж AISI 321

Компенсатор фланцевый вибрационный MKTY-30

Код	Размер	Цена в USD с НДС
702031103102	25x30	78,72
702031103104	32x30	88,92
702031103106	40x30	94,34
702031103108	50x30	103,52
702031103110	65x30	130,86
702031103112	80x30	145,87
702031103114	100x30	173,76
702031103116	125x30	184,88
702031103118	150x30	204,02
702031103120	200x30	370,44
702031103122	250x30	531,45
702031103124	300x30	786,51

Давление: Ру=1,6 МПа
Температурный режим -80/+427°С
Гофра изготовлена из Н/Ж AISI 321

Компенсатор резиновый фланцевый (вибровставка) LKA-10

Ру max = 1,6 МПа
T max = 90 °C

Код	Размер	Цена в USD с НДС
708150220010	32	38.48
708150220020	40	38.48
708150220030	50	40.97
708150220040	65	49.3
708150220050	80	54.29
708150220060	100	67.32
708150220070	125	97.58
708150220080	150	121.04
708150220090	200	184.27
708150220100	250	290.02
708150220110	300	322.77
708150200120	350	по запросу
708150200130	400	по запросу
708150200140	450	по запросу
708150200150	500	по запросу
708150200160	600	по запросу

Компенсатор резиновый муфтовый (вибровставка) DKK-10

Ру max = 1,6 МПа
T max = 90°C

Код	Размер	Цена в USD с НДС
708150100020	3/4"	28.01
708150100030	1"	28.01
708150100040	1 1/4"	28.01
708150100050	1 1/2"	32.34
708150100060	2"	41.26
708150100070	2 1/2"	62.23
708150100080	3"	85.47

КОНДЕНСАТООТВОДЧИКИ*

T=250 °C
Корпус: чугун GGG 40.3
Ру max = 1,6 МПа
ΔP= 0,45/1,0/1,4 МПа

Поплавковый (муфтовый) SK–51

Код	Размер	Цена в USD с НДС
703200101001	1/2″	208.44
703200101004	3/4″	208.49
703200101007	1″	217.20

Поплавковый (фланцевый) SK–51

Код	Размер	Цена в USD с НДС
703200102001	15	228,57
703200102004	20	242,25
703200102011	25	283,46

T=250 °C
Корпус: чугун GGG 40.3
Ру max = 1,6 МПа
ΔP= 0,45/1,0/1,4 МПа

Поплавковый (муфтовый) SK–50

Код	Размер	Цена в USD с НДС
703200201007	1″	286.82
703200201010	1 1/4″	758.33
703200201013	1 1/2″	770,73
703200201016	2″	873.15

Поплавковый (фланцевый) SK–50

Код	Размер	Цена в USD с НДС
703200202007	25	335,19
703200202010	32	840,27
703200202013	40	848,39
703200202016	50	976,49

T=250 °C
Корпус: чугун GGG 40.3
Ру max = 1,6 МПа
ΔP= 0,45/1,0/1,4 МПа

Поплавковый (муфтовый) SK–55

Код	Размер	Цена в USD с НДС
703200201081	1 1/4″	575,44
703200201084	1 1/2″	607,22
703200201087	2″	694,37

Поплавковый (фланцевый) SK–55

Код	Размер	Цена в USD с НДС
703200202031	32	653,70
703200202034	40	662,11
703200202037	50	801,87

*Промышленная трубопроводная арматура, предназначенная для автоматического отвода конденсата и предотвращения потерь пара

T = 250 °C
Корпус: НЖ AISI 304
Ру max = 2,5 МПа
ΔP 0.45 / 1.0/ 1.4 МПа

Поплавковый (муфтовый) SK–61

Код	Размер	Цена в USD с НДС
703200105001	1/2"	562,56
703200105004	3/4"	574,19
703200105007	1"	756,45

Поплавковый (фланцевый) SK–61

Код	Размер	Цена в USD с НДС
703200105101	15	716,03
703200105104	20	755,82
703200105107	25	1097,08

T = 250 °C
Корпус: сталь
Ру max = 2,5 МПа
ΔP 0.45 / 1.0/ 1.4 МПа

Поплавковый (муфтовый) SK–70

Код	Размер	Цена в USD с НДС
703200105111	1/2"	380,13
703200105114	3/4"	411,22
703200105117	1"	524,31

Поплавковый (фланцевый) SK–70

Код	Размер	Цена в USD с НДС
703200105120	15	598,75
703200105123	20	690,52
703200105126	25	731,79

T = 250 °C
Корпус: чугун GGG 40.3
Ру max = 1,6 МПа
ΔP 0.45 / 1.0/ 1.4 МПа

Поплавковый (фланцевый) SK–80

Код	Размер	Цена в USD с НДС
703200203008	25	352.54
703200203011	32	876,80
703200203014	40	1038,00
703200203017	50	1280,00

Термодинамический (муфтовый) TDK–45

T=400 °C
Корпус: сталь
Ру max = 4,0 МПа

Код	Размер	Цена в USD с НДС
703300101000	1/2″	142,88
703300101001	3/4″	145,72
703300101002	1″	148,57

Термодинамический (фланцевый) TDK–45

Код	Размер	Цена в USD с НДС
703300102000	15	249,57
703300102001	20	268,95
703300102002	25	285,62

Термодинамический (муфтовый) TDK–71

T=400 °C
Корпус: НЖ сталь
Ру max = 4,0 МПа

Код	Размер	Цена в USD с НДС
708210111020	1/2″	80,49
708210111030	3/4″	100,23
708210111040	1″	130,74

Термодинамический (муфтовый) TDK–PS

Код	Размер	Цена в USD с НДС
703300201035	1/2″	148,95
703300201036	3/4″	171,93
703300201037	1″	197,40

Термостатический (муфтовый) TKK–2Y

T=250 °C
Корпус: сталь
Ру max = 3,2МПа

Код	Размер	Цена в USD с НДС
703100101000	1/2"	173,76
703100101001	3/4"	198,15
703100101002	1"	236,85

Термостатический (фланцевый) TKK–2Y

Код	Размер	Цена в USD с НДС
703100102000	15	306,51
703100102001	20	326,19
703100102002	25	335,10

Термостатический (муфтовый) ТК-1 (биметаллический)

Код	Размер	Цена в USD с НДС
703400101000	1/2"	333,93
703400101001	3/4"	338,91
703400101002	1"	343,92
703400101003	1 1/4"	433,89
703400101004	1 1/2"	445,92
703400101005	2"	460,68

T=400 °C
Корпус: сталь
Ру max=4,0 МПа

Термостатический (фланцевый) ТК-1 (биметаллический)

Код	Размер	Цена в USD с НДС
703400102000	15	445,92
703400102001	20	491,58
703400102002	25	507,87
703400102003	32	521,19
703400102004	40	540,12
703400102005	50	598,68

Термостатический (муфтовый) ТКК-3 (трехкапсульный)

Код	Размер	Цена в USD с НДС
703100701000	1/2"	252,09
703100701001	3/4"	257,07
703100701002	1"	262,08
703100701003	1 1/4"	345,33
703100701004	1 1/2"	345,63
703100701005	2"	360,15

T=250 °C
Корпус: сталь
Ру max=3,2 МПа

Термостатический (фланцевый) ТКК-3 (трехкапсульный)

Код	Размер	Цена в USD с НДС
703100702000	15	297,54
703100702001	20	377,19
703100702002	25	393,48
703100702003	32	432,84
703100702004	40	444,36
703100702005	50	470,04

Конденсатоотводчик со свободноплавающим поплавком (муфтовый) SK–40

Код	Размер	Цена в USD с НДС
703200110012	1/2"	323,10
703200110016	3/4"	323,10
703200110020	1"	334,82

Конденсатоотводчик со свободноплавающим поплавком (фланцевый) SK–40

T = 220 °C
Корпус: чугун GGG 40.3
Ру max = 1,6 МПа
ΔP 0.45 /0.80/1.0/ 1.3 МПа

Код	Размер	Цена в USD с НДС
703200110025	15	351,63
703200110029	20	364,09
703200110033	25	402,36

СМОТРОВЫЕ СТЕКЛА И СЕПАРАТОР ПАРА

Смотровое стекло двухоконное (фланцевое)

Код	Размер	Цена в USD с НДС
708284001015	15	73.25
708284001020	20	77.52
708284001025	25	83.51
708284001032	32	116.57
708284001040	40	125.12
708284001050	50	159.03

Корпус: чугун GG 25
Ру max = 1,6 МПа
Т= 150 °С
Уплотнение: PTFE

Смотровое стекло двухоконное (муфтовое)

Код	Размер, мм	Цена в USD с НДС
708284000015	1/2"	52,41
708284000020	3/4"	52,92
708284000025	1"	57,91
708284000032	1 1/4″	74,78
708284000040	1 1/2″	78,89
708284000050	2″	97,50

Корпус: чугун GG 25
Ру max = 1,6 МПа
Т= 150 °С
Уплотнение: PTFE

Сепаратор пара (фланцевый) SPR-16

Код	Размер	Цена в USD с НДС
708400000415	15	302,19
708400000420	20	418,01
708400000425	25	564,07
708400000432	32	669,84
708400000436	40	689,99
708400000440	50	921,66
708400000444	65	1173,49
708400000448	80	1425,29
708400000450	100	1888,64
708400000452	125	2185,78
708400000454	150	2639,07
708400000460	200	3595,99
708400000462	250	6043,65
708400000468	300	7554,58

Корпус: сталь GS-25
Ру max = 1,6 МПа
Т= 300 ºС

ПРИБОРЫ КОНТРОЛЯ УРОВНЯ

Поплавковый переключатель Н/Ж С-4

Код	Описание	Цена в USD с НДС
704500000010	С-4 PN 6	260.78
704500000020	С-4 PN 16	269.33

T = -20/+150 °C
Корпус: Н/Ж сталь. Фланцевый
Ру max = 1,6 МПа
Ру max = 0,6 МПа

Поплавковый переключатель Н/Ж С-2

Код	Описание	Цена в USD с НДС
704600000010	С-2 PN 6	168,00

T = -20/+125 °C
Корпус: Н/Ж сталь
Ру max = 1,6 МПа
Ру max = 0,6 Мпа

Поточный переключатель Н/Ж АК-100

Код	Описание	Цена в USD с НДС
704700000010	АК-100 1″	125,00

T = -20/+150 °C
Корпус: Н/Ж сталь
Муфтовый

Поплавковый клапан KTS-50

Код	Описание	Цена в USD с НДС
704970000155	KTS-50 3/4″	289,15

T = 90°C
Корпус: Н/Ж сталь
Ру max = 0,8 МПа

УРОВНЕМЕРЫ RC-11, MG-33
(показатели уровня жидкости)

Уровнемер со смотровым стеклом RC-11

Код	Длина, мм	Цена в USD с НДС
704800000201	310	673,06
704800000203	340	688,86
704800000205	370	705,14
704800000207	400	730,18
704800000209	440	755,75
704800000212	500	907,33
704800000213	515	920,89
704800000215	575	926,77
704800000217	635	968,87
704800000221	775	1.085,39
704800000225	900	1.283,68
704800000227	990	1.353,72
704800000229	1110	1.435,35
704800000233	1285	1.598,73
704800000235	1445	1.703,37
704800000239	1580	1.907,12
704800000241	1780	2.055,43
704800000245	2115	2.542,33

Материал основной рамки - сталь.
Материал кранов - чугун.
Ру max =16 бар
Т= 250 ⁰С
Фланцевое соединение DN20 PN16

Магнитный измеритель уровня MG-33

Код	Длина, мм	Цена в USD с НДС
704201005102	300	579,46
704201005102	500	653,45
704201005102	700	727,43
704201005102	1000	838,41
704201005102	1200	986,38
704201005102	1500	1134,98
704201005102	2000	1208,37

Корпус и поплавок из нержавеющей стали
Ру max = 16 бар
Т= 160 ⁰С
Фланцевое соединение DN20 PN16

ЗАПОРНО-РЕГУЛИРУЮЩАЯ АРМАТУРА ИЗ НЕРЖАВЕЮЩЕЙ СТАЛИ

Кран Н/Ж шаровой муфтовый V-2T

Ру max = 6,3 МПа
Температурный режим:
-25/+180 °С

Код	Размер	Цена в USD с НДС
708141230010	1/4″	14,88
708141230015	3/8″	14,88
708141230020	1/2″	12.08
708141230025	3/4″	16.43
708141230030	1″	23.56
708141230035	1 1/4″	34.02
708141230040	1 1/2″	45.48
708141230045	2″	65.21
708141230050	2 1/2″	131.84
708141230055	3″	198.94
708141230060	4″	323.63

Кран Н/Ж шаровой приварной разборной V-3TB

Ру max = 6,3 МПа
Температурный режим:
-25/+180 °С

Код	Размер	Цена в USD с НДС
708142230020	1/2″	16.22
708142230025	3/4″	22.44
708142230030	1″	30.89
708142230035	1 1/4″	45.21
708142230040	1 1/2″	62.14
708142230045	2″	82.1
708142230050	2 1/2″	170.84
708142230055	3″	255.72
708142230060	4″	391.28

Кран Н/Ж шаровой фланцевый V-3F

Ру max = 4,0 МПа
Температурный режим:
-25/+180 °С

Код	Размер, мм	Цена в USD с НДС
708142130015	15	50.75
708142130020	20	70.79
708142130025	25	91.97
708142130032	32	126.62
708142130040	40	152.72
708142130050	50	207.41
708142130065	65	330.13
708142130080	80	450.42
708142130100	100	654.42

Кран Н/Ж шаровой межфланцевый MV-14 (моноблок)

Код	Размер, мм	Цена в USD с НДС
MV-14	15	57.42
MV-14	20	65.34
MV-14	25	70.62
MV-14	32	101.97
MV-14	40	132
MV-14	50	169.29
MV-14	65	263.67
MV-14	80	359.37
MV-14	100	503.25

Ру max = 1,6 МПа
Температурный режим:
-25/+180 °С

Клапан Н/Ж обратный муфтовый горизонтальный SC-200

Код	Размер	Цена в USD с НДС
708170100020	1/2"	12.71
708170100025	3/4"	17.92
708170100030	1"	25.44
708170100035	1 1/4"	36.17
708170100040	1 1/2"	48.91
708170100045	2"	68.08

Ру max = 1,6 МПа
Т max = 180 °С

Фильтр Н/Ж муфтовый YS-800

Код	Размер	Цена в USD с НДС
708160201020	1/2"	8.98
708160201025	3/4"	12.77
708160201030	1"	19.90
708160201035	1 1/4"	24.98
708160201040	1 1/2"	34.02
708160201045	2"	46.76

Ру max = 4,0 МПа
Т max = 180 °С

Пневмоклапан запорный Н/Ж PKV-50 (нормально закрытый)

Код	Размер	Цена в USD с НДС
708040010005	1/2"	122.01
708040010010	3/4"	114,00
708040010015	1"	180.48
708040010020	1 1/4"	241.48
708040010025	1 1/2"	257,83
708040010030	2"	330.93

Ру max = 1,6 МПа
Т max = -10/+180 °С

ЗАТВОР ПОВОРОТНЫЙ ТИПА «БАТТЕРФЛЯЙ»

Затвор поворотный для воды KV-7

Материал диска: чугун
Ру max = 1,6 МПа
Т max = 110 °С

Код	Размер, мм	Цена в USD с НДС
708030504010	25	36.43
708030504020	32	38.25
708030504030	40	38.25
708030504040	50	38.25
708030504050	65	43.86
708030504060	80	50.32
708030504070	100	64.94
708030504080	125	88.06
708030504090	150	101.83
708030504100	200	155.44
708030504110	250	255.42
708030504120	300	472.00
708030504110	250*	345.41
708030504120	300*	430.06
708030504130	350*	666.60
708030504140	400*	1095.14
708030504145	450*	1246.58
708030504150	500*	2216.12

Затвор поворотный для воды KV-3

Материал диска: н/ж
Ру max = 1,6 МПа
Т max = 110 °С

Код	Размер, мм	Цена в USD с НДС
708030500010	25	45.11
708030500020	32	45.11
708030500030	40	47.94
708030500040	50	46.23
708030500050	65	52.9
708030500060	80	65.28
708030500070	100	89.93
708030500080	125	122.79
708030500090	150	164.90
708030500100	200	289.68
708030500110	250	450.35
708030500120	300	710.60
708030500110	250*	540.11
708030500120	300*	759.00
708030500130	350*	1115.57
708030500140	400*	1736.72
708030500150	450*	2332.64
708030500160	500*	3355.87

* Баттерфляй поставляется в комплекте с редуктором

Электрический привод (под заказ)

Код	Описание	Размер	Цена в USD с НДС
708030820005	EAD-20 220V/AC IP67 30NM ON/OFF	25-32-40-50	264,85
708030820010	EAD-20 220V/AC IP67 50NM ON/OFF	65-80	314,83
708030820015	EAD-20 220V/AC IP67 80NM ON/OFF	100	354,80
708030820020	EAD-20 220V/AC IP67 100NM ON/OFF	125	409,77
708030820025	EAD-20 220V/AC IP67 150NM ON/OFF	150	434,76
708030820030	EAD-20 220V/AC IP67 400NM ON/OFF	200-250	759,58
708030820035	EAD-20 220V/AC IP67 30NM ON/OFF	300	794,56

Пневматический привод (под заказ)

Код	Описание	Размер	Цена в USD с НДС
708030405050	PAD-20	25-32-40	79,98
708030405063	PAD-20	50-65	106,36
708030405075	PAD-20	80-100	135,12
708030405088	PAD-20	125	180,89
708030405100	PAD-20	150	231,02
708030405125	PAD-20	200	302,94
708030405145	PAD-20	250-300	418,45
708030405160	PAD-20	350	697,41
708030405180	PAD-20	400	1.102,78
708030405200	PAD-20	450	1.211,75
708030405240	PAD-20	500	1.843,78
708030405265	PAD-20	600	2.135,82

Затвор поворотный для газа KV-9

Материал диска: чугун
Ру max = 1,6 МПа
Т max = от -10 до 80 °С

Код	Размер, мм	Цена в USD с НДС
708030506010	25	41.15
708030506020	32	41.15
708030506030	40	43.69
708030506040	50	43.69
708030506050	65	49.81
708030506060	80	54.25
708030506070	100	69.20
708030506080	125	95.11
708030506090	150	119.00
708030506100	200	177.24
708030506110	250	285.02
708030506120	300	387.60
708030506110	250*	375.02
708030506120	300*	455.00
708030506130	350*	799.49
708030506140	400*	1160.15
708030506150	450*	1401.97
708030506160	500*	2477.18

* Баттерфляй поставляется в комплекте с редуктором

ФЛАНЦЕВАЯ ЗАПОРНО-РЕГУЛИРУЮЩАЯ АРМАТУРА

Клапан обратный межфланцевый CV-35

Корпус: сталь никелевое покрытие
Ру max = 1,6 МПа
T max = 110 °C

Код	Размер, мм	Цена в USD с НДС
708170308005	32	31.38
708170308000	40	31.38
708170308010	50	33.32
708170308020	65	39.61
708170308030	80	46.41
708170308040	100	59.33
708170308050	125	78.03
708170308060	150	97.58
708170308070	200	152.66
708170308080	250	224.50
708170308090	300	360.39

Клапан обратный межфланцевый подпружиненный CV-25

Корпус: чугун GG-25
Ру max = 1,6 МПа
T max = 110 °C

Код	Размер, мм	Цена в USD с НДС
708170306010	50	33.15
708170306020	65	38.59
708170306030	80	49.64
708170306040	100	61.20
708170306050	125	81.77
708170306060	150	113.56
708170306070	200	162.72
708170306080	250	253.13
708170306090	300	380.63

Клапан обратный межфланцевый CV-10/S1

Корпус: Н/Ж сталь
Ру max = 1,6 МПа
T max = 300 °C

Код	Размер, мм	Цена в USD с НДС
703500000000	15	9,10
703500000001	20	10,50
703500000002	25	12,95
703500000003	32	18,90
703500000004	40	24,85
703500000005	50	36,05
703500000006	65	50,40
703500000007	80	70,35
703500000008	100	100,80
703500400021	125	1107,23
703500400022	150	1850,80
703500400023	200	2043,88

Клапан обратный фланцевый CLV-50

Корпус: чугун GG-25
Ру max = 1,6 МПа
Т max = 300 °С

Код	Размер, мм	Цена в USD с НДС
708170309000	15	62.60
708170309010	20	72.55
708170309020	25	80.53
708170309030	32	94.97
708170309040	40	80.92
708170309050	50	103.70
708170309060	65	149.09
708170309070	80	190.74
708170309080	100	250.90
708170309090	125	392.60
708170309100	150	576.74
708170309110	200	1052.74
708170309120	250	1867.40
708170309130	300	2468.47

Фильтр фланцевый PTY-30

Корпус: чугун GG-25
Ру max = 1,6 МПа
Т max = 300 °С

Код	Размер, мм	Цена в USD с НДС
708160403015	15	27.61
708160403020	20	33.07
708160403025	25	46.58
708160403032	32	42.00
708160403040	40	52.00
708160403050	50	90.00
708160403065	65	96.60
708160403080	80	137.24
708160403100	100	159.15
708160403125	125	259.00
708160403150	150	331.62
708160403200	200	599.44
708160403250	250	1146.85
708160403300	300	1942.99
708160403350	350	2673.87
708160403400	400	3476.00

Кран шаровой фланцевый TGV-25

Корпус: чугун GG-25
Ру max = 1,6 МПа
Т max = 180°С

Код	Размер, мм	Цена в USD с НДС
708143138040	40	94.42
708143138050	50	122.84
708143138065	65	159.80
708143138080	80	218.20
708143138100	100	298.28
708143138125	125	440.67
708143138150	150	728.69
708143138200	200	1646.82

Вентиль фланцевый GV-16

Корпус: чугун GG-25
Ру max = 1,6 МПа
T max = 300 °C

Код	Размер, мм	Цена в USD с НДС
708143400015	15	36.80
708143400020	20	42.09
708143400025	25	49.42
708143400032	32	76.25
708143400040	40	92.57
708143400050	50	126.77
708143400065	65	163.57
708143400080	80	212.02
708143400100	100	285.62
708143400125	125	438.65
708143400150	150	554.68
708143400200	200	866.68

Вентиль фланцевый GV-40

Корпус: сталь GS-25
Ру max = 4,0 МПа
T max = 450 °C

Код	Размер, мм	Цена в USD с НДС
708143404015	15	136.81
708143404020	20	143.56
708143404025	25	155.79
708143404032	32	230.04
708143404040	40	266.88
708143404050	50	303.76
708143404065	65	405.19
708143404080	80	506.16
708143404100	100	716.61
708143404125	125	1020.47
708143404150	150	1566.80
708143404200	200	2911.68

Задвижка с обрезиненным клином GTK-16

Корпус: чугун GGG-40.3
Ру max = 1,6 МПа
T max = 110 °C

Код	Размер, мм	Цена в USD с НДС
708260611040	40	100.48
708260611050	50	126.80
708260611065	65	164.85
708260611080	80	182.60
708260611100	100	238.91
708260611125	125	331.17
708260611150	150	383.95
708260611200	200	605.59
708260611250	250	1104.99
708260611300	300	1755.60

Вентиль сильфонный фланцевый МК-16

Корпус: чугун GG-25
Ру max=1.6 МПа
Т max=300°С

Код	Размер, мм	Цена в USD с НДС
708143513015	15	101,11
708143513020	20	119,01
708143513025	25	131,09
708143513032	32	153,81
708143513040	40	181,56
708143513050	50	204,23
708143513065	65	292,47
708143513080	80	398,39
708143513100	100	536,04
708143513125	125	821,99
708143513150	150	1084,21
708143513200	200	2818,87
708143513250	250	4261,12

Вентиль сильфонный фланцевый МК-25

Корпус: чугун GGG-40.3
Ру max=2.5 МПа
Т max=350°С

Код	Размер, мм	Цена в USD с НДС
708143514015	15	137,65
708143514020	20	168,47
708143514025	25	193,64
708143514032	32	228,48
708143514040	40	253,07
708143514050	50	332,21
708143514065	65	380,84
708143514080	80	531,05
708143514100	100	774,45
708143514125	125	1058,78
708143514150	150	1233,86
708143514200	200	3823,20

Вентиль сильфонный фланцевый МК-40

Корпус: сталь GS-25
Ру max=4,0 МПа
Т max=400°С

Код	Размер, мм	Цена в USD с НДС
708143515015	15	270,84
708143515020	20	315,27
708143515025	25	333,78
708143515032	32	429,42
708143515040	40	472,66
708143515050	50	548,04
708143515065	65	839,14
708143515080	80	1148,29
708143515100	100	1427,27
708143515125	125	1980,69
708143515150	150	2513,85

Задвижка шиберная с невыдвижным шпинделем (межфланцевая) BV-16

Код	Размер, мм	Цена в USD с НДС
708280100050	50	256,42
708280100065	65	304,89
708280100080	80	381,15
708280100100	100	464,31
708280100125	125	582,18
708280100150	150	713,82
708280100200	200	991,02
708280100250	250	1372,38
708280100300	300	1649,45
708280100350	350	2113,76
708280100400	400	2702,85
708280100500	500	6140,39
708280100600	600	7540,20

Корпус: чугун GGG-40.3
Ру max = 1,0 МПа
T max = 110^{0}C
Уплотнение: EPDM

Балансировочный клапан BSBV-200

Код	Размер	Цена в USD с НДС
708080400065	65	323,54
708080400080	80	419,08
708080400100	100	580,89
708080400125	125	817,43
708080400150	150	1024,38
708080400200	200	2246,99
708080400250	250	3181,00
708080400300	300	4314,55

Корпус: чугун GGG-40.3
Ру max = 1,6 МПа
T max = 120^{0}C

МУФТОВАЯ ЗАПОРНО-РЕГУЛИРУЮЩАЯ АРМАТУРА ИЗ ЛАТУНИ

Кран шаровой муфтовый для воды ВВ SK-120

Ру max = 1,6 МПа
Т max = 120 °С

Код	Размер	Цена в USD с НДС
708143310020	1/2"	5,09
708143310025	3/4"	6,86
708143310030	1"	10,54
708143310035	1 1/4"	21,11
708143310040	1 1/2"	29,94
708143310045	2"	44,10

Кран шаровой муфтовый для воды ВН SK-120

Ру max = 1,6 МПа
Т max = 120 °С

Код	Размер	Цена в USD с НДС
708143320020	1/2"	5,09
708143320025	3/4"	6,86
708143320030	1"	10,54
708143320035	1 1/4"	21,11
708143320040	1 1/2"	29,94
708143320045	2"	44,10

Кран шаровой муфтовый для манометров MV-330

Код	Размер	Цена в USD с НДС
708420101048	1/2"	43,00

Ру max = 2,5 МПа
Т max = 200 °С

Вентиль муфтовый для манометров MV-416/417

Код	Размер	Цена в USD с НДС
708420101046	1/2″	51,10
708420101047	1/2″	61,35

Ру max = 1,6 МПа
Т max = 120 °С

Кран шаровой муфтовый для газа ВВ DK-107

Ру max = 1,6 МПа
Т max = 120 °С

Код	Размер	Цена в USD с НДС
708143210020	1/2″	5,19
708143210025	3/4″	7,14
708143210030	1″	11,90
708143210035	1 1/4″	21,99
708143210040	1 1/2″	31,19
708143210045	2″	45,94

Кран шаровой муфтовый для газа BH DK-107

Код	Размер	Цена в USD с НДС
708143220020	1/2"	5,19
708143220025	3/4"	5,74
708143220030	1"	9,38
708143220035	1 1/4"	21,99
708143220040	1 1/2"	24,57
708143220045	2"	36,20

Ру max = 1,6 МПа
T max = 120 °C

Фильтр муфтовый для воды YS-600

Код	Размер	Цена в USD с НДС
708160211020	1/2"	4,05
708160211025	3/4"	5,50
708160211030	1"	9,50
708160211035	1 1/4"	15,05
708160211040	1 1/2"	20,04
708160211045	2"	30,95

Ру max=1,6 МПа
T max = 110 °C

Клапан предохранительный муфтовый с регулировкой давления EV-10

Код	Размер	Цена в USD с НДС
708042410005	1/2"	31,99
708042410010	3/4"	45,21
708042410015	1"	60,10
708042410020	1 1/4"	88,22
708042410025	1 1/2"	110,29
708042410030	2"	151,08

Ру max=1,6 МПа
T max = 200 °C
Регулировка давления от 0,1 до 1,2 МПа

Редукционный клапан BDV-25

Код	Размер	Цена в USD с НДС
703750100000	1/2"	284.00
703750100001	3/4"	284.00
703750100002	1"	318.00

Корпус: чугун GGG 40.3
Ру max = 25 бар, T max= 210⁰C
Настройка: 0,14-1,7 бар /1,4-4 бар/ 3,5-8,6 бар

ГИБКИЕ МЕТАЛЛИЧЕСКИЕ ШЛАНГИ

GAS-FLEX
в изоляции

Гайка-Гайка

Код	Размер	Цена в USD с НДС
GF 701833534030	1/2″x30 см	5,33
GF 701833534040	1/2″x40 см	6,21
GF 701833534050	1/2″x50 см	6,61
GF 701833534060	1/2″x60 см	6,98
GF 701833534080	1/2″x80 см	7,75
GF 701833534100	1/2″x100 см	8,46
GF 701833534120	1/2″x120 см	9,41
GF 701833534150	1/2″x150 см	10,55
GF 701833534200	1/2″x200 см	12,43
GF 701845534030	3/4″x30 см	6,58
GF 701845534040	3/4″x40 см	7,21
GF 701845534050	3/4″x50 см	8,07
GF 701845534060	3/4″x60 см	8,75
GF 701845534080	3/4″x80 см	10,35
GF 701845534100	3/4″x100 см	11,46
GF 701845534120	3/4″x120 см	13,17
GF 701845534150	3/4″x150 см	15,45
GF 701845534200	3/4″x200 см	19,12
GF 701857500030	1″x30 см	11,88
GF 701857500040	1″x40 см	12,57
GF 701857500050	1″x50 см	13,40
GF 701857500060	1″x60 см	14,14
GF 701857500080	1″x80 см	15,53
GF 701857500100	1″x100 см	16,99
GF 701857500120	1″x120 см	19,38
GF 701857500150	1″x150 см	22,66
GF 701857500200	1″x200 см	29,47

Н/Ж шланги для газа
Внутренняя-внутренняя резьба в изоляции
Ру max 1/2″ = 0,9 МПа
Ру max 3/4″ = 0,7 МПа
Ру max 1″ = 0,5 МПа
T max = 400 °C

GAS-FLEX
в изоляции

Гайка-Штуцер

Код	Размер	Цена в USD с НДС
GF 701833434030	1/2″x30 см	**5,04**
GF 701833434040	1/2″x40 см	**5,67**
GF 701833434050	1/2″x50 см	**6,58**
GF 701833434060	1/2″x60 см	**6,81**
GF 701833434080	1/2″x80 см	**7,81**
GF 701833434100	1/2″x100 см	**8,24**
GF 701833434120	1/2″x120 см	**9,21**
GF 701833434150	1/2″x150 см	**10,37**
GF 701833434200	1/2″x200 см	**12,34**
GF 701845434030	3/4″x30 см	6,58
GF 701845434040	3/4″x40 см	7,21
GF 701845434050	3/4″x50 см	8,07
GF 701845434060	3/4″x60 см	8,84
GF 701845434080	3/4″x80 см	10,26
GF 701845434100	3/4″x100 см	11,46
GF 701845434120	3/4″x120 см	13,17
GF 701845434150	3/4″x150 см	15,45
GF 701845434200	3/4″x200 см	19,12
GF 701857400030	1″x30 см	11,88
GF 701857400040	1″x40 см	12,57
GF 701857400050	1″x50 см	13,40
GF 701857400060	1″x60 см	14,14
GF 701857400080	1″x80 см	15,53
GF 701857400100	1″x100 см	16,99
GF 701857400120	1″x120 см	19,38
GF 701857400150	1″x150 см	22,66
GF 701857400200	1″x200 см	29,47

Н/Ж шланги для газа
Внутренняя-наружная резьба в изоляции
Ру max 1/2″ = 0,9 МПа
Ру max 3/4″ = 0,7 МПа
Ру max 1″ = 0,5 МПа
T max = 400 °C

Гибкие металлические шланги для воды AQUAFLEX*

Гайка-Гайка

Н/Ж шланги для воды
Ру max 1/2"=1,0 МПа
Ру max 3/4" = 0,6 МПа
Ру max 1" = 1,0 МПа
Т max = 600 °С

Код	Размер	Цена в USD с НДС
701833204020	1/2"x20см	6,04
701833204030	1/2"x30см	6,58
701833204040	1/2"x40см	7,07
701833204050	1/2"x50см	7,64
701833204060	1/2"x60см	8,18
701833204080	1/2"x80см	9,26
701833204100	1/2"x100см	10,15
701833204120	1/2"x120см	11,20
701833204150	1/2"x150см	12,71
701833204200	1/2"x 200см	15,28
701845204030	3/4"x30см	8,95
701845204040	3/4"x40см	9,69
701845204050	3/4"x50см	10,46
701845204060	3/4"x60см	11,14
701845204080	3/4"x80см	12,60
701845204100	3/4"x100см	13,88
701845204120	3/4"x120см	15,33
701845204150	3/4"x 150см	17,36
701845204200	3/4"x200см	20,95

Гайка-Штуцер

Код	Размер	Цена в USD с НДС
701833104020	1/2"x20 см	6,04
701833104030	1/2"x30 см	6,58
701833104040	1/2"x40 см	7,07
701833104050	1/2"x50 см	7,64
701833104060	1/2"x60 см	8,12
701833104080	1/2"x80 см	9,18
701833104100	1/2"x100 см	10,15
701833104120	1/2"x120 см	11,20
701833104150	1/2"x150 см	12,71
701833104200	1/2"x200 см	15,28
701845104030	3/4"x30 см	8,95
701845104040	3/4"x40 см	9,69
701845104050	3/4"x50 см	10,46
701845104060	3/4"x60 см	11,14
701845104080	3/4"x80 см	12,60
701845104100	3/4"x100 см	13,99
701845104120	3/4"x120 см	15,48

*Используются в системах холодного и горячего водоснабжения, отопления

Шланг универсальный N-FLEX

Армированный нерж. шланг для воды и газа со специальным ПВХ покрытием. Европейский стандарт “UNI EN 14800”

Ру = 1,6 МПа
T max = 400 °C

Код	Резьба (внутренняя-наружная)	Цена в USD с НДС
701150151050	1/2”x 50 см	11,83
701150151075	1/2”x 75 см	13,19
701150151100	1/2”x 100 см	14,58
701150151125	1/2”x 125 см	15,95
701150151150	1/2”x 150 см	17,34
701150151200	1/2”x 200 см	20,09
701150152050	1/2”x 50 см	11,83
701150152075	1/2”x 75 см	13,19
701150152100	1/2”x 100 см	14,58
701150152125	1/2”x 125 см	15,95
701150152150	1/2”x 150 см	17,34
701150152200	1/2”x 200 см	20,09

Шланг MIX-FLEX Н/Ж для смесителя

Ру max = 1,0 МПа
T max = 300 °C

Код	Размер	Цена в USD с НДС за комплект (2 шт.)
701607171230	1/8”/1/2”x30 см	11,60
701607171240	1/8”/1/2”x40 см	12,65
701607171250	1/8”/1/2”x50 см	13,71
701607171260	1/8”/1/2”x60 см	14,76
701607171280	1/8”/1/2”x80 см	16,76
701607171299	1/8”/1/2”x100 см	18,64

KES-TAK для газа

Код	Размер	Цена в USD с НДС
701050202000S	1/2"x25м	243.8
701050203000S	3/4"x15м	225.4
701050204000S	1"x10м	232.65

Ру max = 0,6 - 1,0 МПа
T max = 300 °C

*Комплект для самостоятельного монтажа (шланг НЖ, 10 к-тов фитингов, развальцовщик)

KES-TAK для воды

Код	Размер	Цена в USD с НДС
701050202000	1/2"x25м	175
701050203000	3/4"x15м	182.61
701050204000	1"x10м	175.91

Ру max = 0,6 - 1,0 МПа
T max = 300 °C

*Комплект для самостоятельного монтажа (шланг НЖ, 10 к-тов фитингов, развальцовщик)

Комплект фитингов для системы KES-TAK (10 шт.)

Код	Размер	Цена в USD с НДС
701050102010	1/2"	28.91
701050103010	3/4"	42.95
701050104010	1"	59.58

ТЕХНИЧЕСКАЯ ИНФОРМАЦИЯ

Затворы поворотные
KV-3, KV-7, KV-9

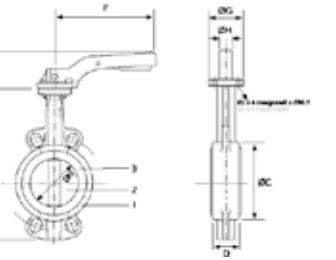

DN	A	B	ØC	D	ØG	E	ØH	ØJ	ØM	Ответный фланед PN16	
мм	мм	мм	мм	мм	мм	мм	мм	мм	мм	Ød, мм	nxdl, мм
25	121	53	66	33	65	32	7x7	50	7	85	4xM12
32	121	57	73	33	65	32	7x7	50	7	100	4XM16
40	130	61	82	33	65	32	9x9	50	7	1 10	4XM18
50	136.5	77	95	43	65	32	9x9	50	7	125	4XM18
65	142	87.5	100	46	65	32	9x9	50	7	145	4XM18
80	158	95	127	46	65	32	9x9	50	7	160	8XM18
100	180	107	152	52	65	32	11x11	50	7	180	8XM18
125	192	121.5	180	56	80	42	14x 14	70	8	210	8XM18
150	215	144	207	56	90	42	14x 14	70	8	240	8XM20
200	241.5	171	260	60	125	50	17x 17	102	1 1	295	12XM20
250	280	205	315	62	150	32	22x22	125	13	356	12XM22
300	310	235	370	78	150	32	27x27	125	13	410	12XM22
350	337	256.6	418	78	180	45	27x27	125	14	470	16XM22
400	357.3	303.3	470	102	180	60	27x27	125	14	525	16XM27
450	380	385	525	114	210	60	30x30	165	22	585	20.X M27
500	426.3	392	575	127	210	65	30x30	185	22	650	20XM30
600	616.5	513.5	693	154	300	70	40x40	210	22	770	20XM33

KV-3

Применяются в отопительных системах, судостроении, химической промышленности, пищевой промышленности.
Рабочая среда: холодная, питьевая, горячая вода, продукты, морская вода, слабые растворы солей, кислот, щелочей.
Условное давление: 16 бар;
Диапазон рабочих температур: от - 10 °C до + 110 °C;

№	Материал	
1	Корпус	Чугун GG 25
2	Диск KV-3	Нержавеющая сталь AISI 316
3	Уплотнение	EPDM

KV-7

Применяются: отопительные и вентиляционные, оросительные и водораспределительные, сантехнические, противопожарные системы.
Рабочая среда: холодная, горячая вода; воздух.
Условное давление: 16 бар;
Диапазон рабочих температур: от - 10 °C до + 110 °C;

№	Материал	
1	Корпус	Чугун GG 25
2	Диск KV-7	Чугун, хромоникелевое покрытие
3	Уплотнение	EPDM

KV-9

Применение: нефтехимическая промышленность.
Рабочая среда: нефтепродукты, природный газ, сжиженный газ.
Условное давление: 16 бар;
Диапазон рабочих температур: от - 10 °C до + 80 °C;

№	Материал	
1	Корпус	Чугун GGG 40.3
2	Диск KV-9	Чугун, хромоникелевое покрытие
3	Уплотнение	NBR

Вентиль фланцевый GV-16

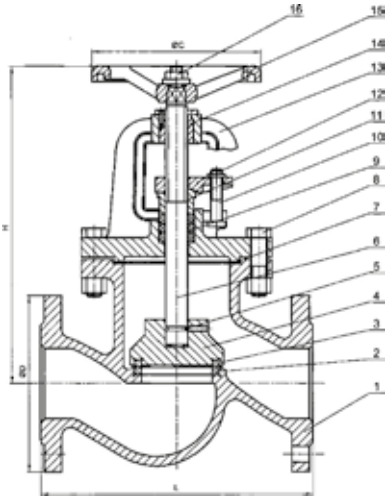

№	Деталь	Материал
1	Корпус	Чугун GG25
2	Уплотнение седла	Нержавеющая сталь 304
3	Уплотнение клапана	Нержавеющая сталь 304
4	Клапан	Чугун GG25
5	Стопорный винт	Нержавеющая сталь 304
6	Шток	Нержавеющая сталь 420
7	Прокладка	Графит
8	Болт	Углеродистая сталь
9	Уплотнение штока	Сальниковое (графит)
10	Болт	Углеродистая сталь
11	Поджимная втулка	ASTM B16 C36000
12	Крышка	Чугун GG25
13	Стойка	Чугун GG25
14	Направляющая гайка	ASTM B16 C36000
15	Ручка	Чугун GG25
16	Гайка	Углеродистая сталь

Применяются: в системах водоснабжения и отопления, промышленных установках для жидких и газообразных сред (вода, горячая вода, пар, воздух).
Условное давление: 16 бар;
Максимальная рабочая температура: +300 °C;

Монтажные параметры

ДУ	15	20	25	32	40	50	65	80	100	125	150	200
L	130	150	160	180	200	230	290	310	350	400	480	600
D	95	105	115	140	150	165	180	200	220	250	285	340
H	155	160	180	220	230	250	260	340	377	422	485	568
C	100	100	100	120	140	140	2 00	200	240	280	320	360

Компенсатор резиновый фланцевый (вибровставка) LKA - 10

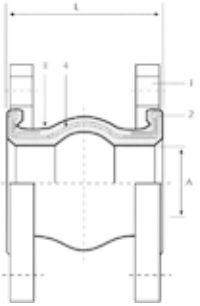

№	Деталь	Материал
1	Фланцы	Чугун
2	Стальная проволока	Углеродистая сталъ
3	Корпус	Синтетический каучук

Область применения: для компенсации и балансирования механических расширений и термальных изменениях, виброизоляции, шумоподавления в каких-либо видах трубопроводных систем
Рабочее давление: 16 бар.
Рабочая температура: 90 °C
Соединение: фланцевое

Монтажные параметры

DN	A	L	Сжатие	Растяжение	Бокове смещение	Вес
32	40	100	10	10	10	2,76
40	40	100	10	10	10	
50	50	100	10	10	10	4,24
65	65	100	10	10	10	5,54
80	75	100	10	10	10	5,9
100	100	100	10	10	10	6,66
125	125	120	10	10	10	9,04
150	150	120	10	10	10	
200	200	120	10	10	10	17,32
250	250	130	10	10	10	23
300	300	130	10	10	10	96

Компенсатор резиновый (виброставка) муфтовый DKK – 10

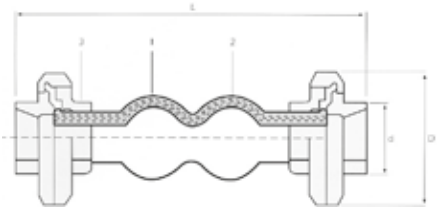

№	Деталь	Материал
1	Корпус	Неопрен
2	Армированное плетение	Нейлон
3	Присоединительная гайка	Чугун

Область применения: для компенсации и балансирования механических расширений и термальных изменений, виброизоляции, шумоподавления в каких-либо видах трубопроводных систем
Рабочее давление: 16 бар.
Рабочая температура: 90 °C

Монтажные параметры

DN	A	L	L	Сжатие	Растяжение	Бокове смещение	Вес
20	24,12	50	200	22	6	22	
25	30,29	62	200	22	6	22	1,12
32	38,95	72	200	22	6	22	1,4
40	44,85	81	200	22	6	22	
50	56,66	93	200	22	6	22	2,52
65	72,23	111	200	22	6	22	3,6
80	84,93	128	240	22	6	22	5,18

Клапан предохранительный, регулируемый (муфтовый) EV-10

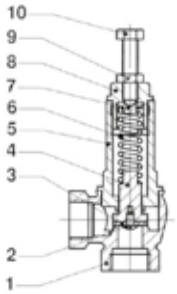

№	Деталь	Материал
1	Корпус	Латунь
2	Винт	CW 614/617
3	Прокладка	SBR-PTFE
4	Клапан	CW 614/617
5	Корпус	CW 614/617
6	Пружина	C 72 / AISI 302
7	Опорная шайба	CW 614 / 617 - CC 75 4S
8	Крышка	CW 614/617
9	Контр-гайка	CW 614/617
10	Болт настройки	CW 614/617

Рабочая среда: вода, пар, воздух, неагрессивные жидкости и газы.

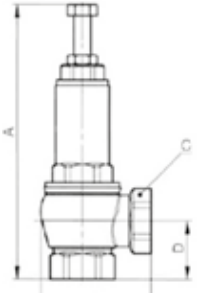

Монтажные параметры

DN	A	B	C	D	Вес (кг)
1/2	127	51	27	27	0,400
3/4	153	58	33,5	30	0,600
1	155	70,5	40	36	0,870
1 1/4	195	90	50	45	
1 1/2	215	106	60	48	
2	240	130	70	58	

Условия работы

Макс. рабочее давление		12 бар
Диапазон регулирования давления		1-12 бар
Макс. раб. температура	Уплотнение - металл	0–200°C
	Уплотнение - тефлон	0–180°C

Давление сброса

DN	mm	cm2
3/8	10.2	0.82
1/2	13.0	1.33
3/4	19.0	2.83
1	25.70	5.18
1 1/4	31.0	7.54
1 1/2	38.0	11.34
2	48.0	18.09
2 3/4	68.0	36.30
3	77.50	47.15

Клапан обратный межфланцевый CV-25

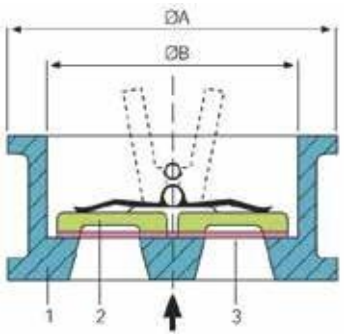

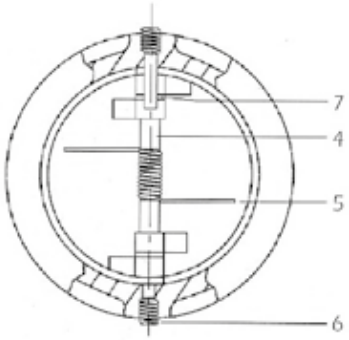

Область применения: предназначенный для использования на трубопроводах как арматура для автоматического предотвращения изменения направления рабочей среды.

Рабочее давление: 16 бар
До 350 диаметра.
Рабочая температура: 110°C.

№	Деталь	Материал
1	Корпус	Чугун GG 25
2	Диск	Чугун хромированный GGG 40.3
3	Уплотнение	EPDM
4	Вал	Нержавеющая сталь AISI 316
5	Пружина	Нержавеющая сталь AISI 304
6	Винт	Углеродистая сталь
7	Шайба	Тефлон

Монтажные параметры

DN	A	B	C	D	Вес (кг)
40	94	80	22	14	1,11
50	109	89	32	14	1,34
65	129	111	40	14	2,20
80	144	119	54	14	3,70
100	164	147	70	18	392
125	195	171	92	18	5,23
150	220	200	112	20	7,39
200	275	256	154	22	13,16
250	330	302	192	26	24,59
300	380	352	227	32	37,60

Клапан обратный межфланцевый CV-35

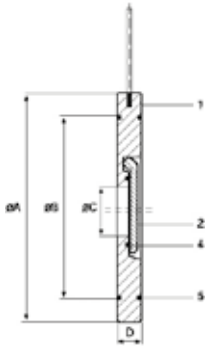

№	Деталь	Материал
1	Корпус	Хром. углерод. сталь
2	Диск	Хром. углерод. сталь
3	Болт	Хром. углерод. сталь
4	Уплотнитель	EPDM
5	Уплотнитель	EPDM
6	Поддерживающий винт	Хром. углерод. сталь
7	Подшипник диска	Хром. углерод. сталь

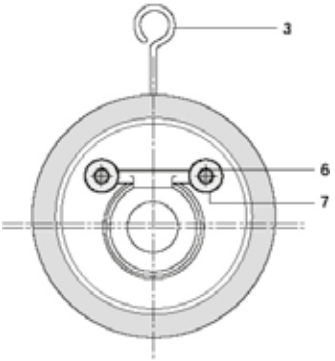

Монтажные параметры

DN		ØA	ØB	ØC	C
мм	1M5	мм	мм	мм	мм
32	1 1/4	85	72	18	14
40	1 1/2	94	80	22	14
50	2	109	89	32	14
65	2 1/2	129	111	40	14
80	3	144	119	54	14
100	4	164	147	70	18
125	5	195	171	92	18
150	6	220	200	112	20
200	8	275	256	154	22
250	10	330	302	192	26
300	12	380	352	227	32

Рабочая среда: вода, горячая вода, жидкие неагрессивные среды.

Условное давление: 16 бар;
Максимальная рабочая температура: + 100°C;

Клапан обратный фланцевый CLV-50

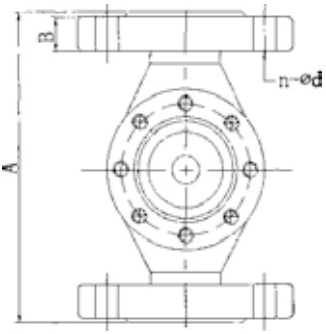

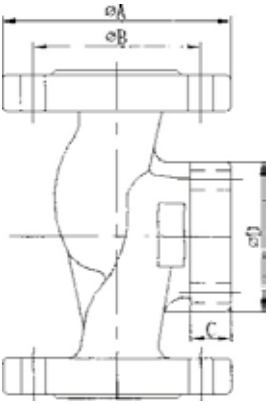

Рабочая среда: вода, горячая вода, пар, воздух.
Условное давление: 16 бар;
Максимальная рабочая температура: +300°C

№	Деталь	Материал
1	Корпус	Чугун GG25
2	Уплотнение седла	Нержавеющая сталь 304
3	Уплотнение клапана	Нержавеющая сталь 304
4	Клапан	Углеродистая сталь
5	Пружина	Нержавеющая сталь 420
6	Прокладка	Графит
7	Болт	Углеродистая стать

Монтажные параметры

DN	A	B	C	ØA	ØB	ØD	n-Ød PN16
15	130	14	13	95	65	70	4-14
20	150	16	13	105	75	70	4-14
25	160	16	13	115	85	75	4-14
32	180	18	13	140	100	75	4-18
40	200	18	14	150	110	92	4-18
50	230	20	15	165	125	100	4-18
65	290	20	17	185	145	113	4-18
80	310	22	20	200	160	133	8-18
100	350	22	21	220	180	195	8-18
125	400	24	24	250	210	235	8-18
150	480	24	26	285	280	266	8-22
200	600	30	29	340	295	348	12-22
250	730	32	30	405	355	417	12-26
300	850	32	30	460	410	476	12-26

Сильфонный компенсатор

Сильфонный компенсатор – устройство, состоящее из сильфона, присоединительной и ограничительной арматуры, способное поглощать и уравновешивать относительные перемещения определенной величины и частоты, возникающие в герметично соединенных конструкциях, и проводить в этих условиях газы, жидкости, пар.

Сильфонные компенсаторы применяются в качестве компенсирующих монтажных элементов для поглощения температурных деформаций трубопроводов, транспортирующих горячие и холодные среды, подвижных вводов в напорных резервуарах и т.д.. Они также используются для присоединения напорных и всасывающих трубопроводов к агрегатам (насосам, турбинам, компрессорам, двигателям и т.д.), установленным на эластичных опо- рах, для снижения вибрационных нагрузок.

Сильфонные компенсаторы герметичны, вакуум-плотны и температуростойки, надежны в эксплуатации и не требуют обслуживания в течение всего срока службы.

Основной элемент сильфонного компенсатора – сильфон – упругая осесимметричная гофрированная металлическая оболочка, способная растягиваться, сжиматься, изгибаться или сдвигаться под действием давления, температуры, силы или момента силы.

Вид деформации сильфона в процессе эксплуатации определяется конструктивным исполнением компенсатора т.е. типом присоединенной к нему арматуры.

По виду деформации сильфона компенсаторы разделяют на:
осевые (растяжение-сжатие),
сдвиговые (относительный сдвиг),
поворотные (относительный поворот) одно-плоскостные,
поворотные пространственные,
универсальные (растяжение, сжатие, сдвиг, поворот),
сдвигово-поворотные (сдвиг, поворот).

Фирма “AYVAZ” изготавливает и поставляет сильфонные компенсаторы с условным диаметром от 25 до 2600мм.

Материал сильфонов - тонколистовая рулонная нержавеющая коррозионностойкая сталь типа: AISI 304 - 321 - 316.

Материал присоединительных патрубков и фланцев: углеродистая сталь, нержавеющая сталь (под заказ).

Проводимые среды: пресная вода, нефтепродукты, пар, газы, криогенные продукты. Температура проводимых сред: от минус 196 °С до плюс 800 °С.

Рабочее давления: 2,6; 6; 16; 25; 40; 64 бар

Область применения: для компенсирования и балансирования механических расширений и термальных изменениях в каких-либо видах трубопроводных систем.

Рабочее давление: 16 бар.

Рабочая температура температура: -80 °С/+427 °С

Удлинение и сокращение гофры:
при длине гофры 30мм - удлинение +10 мм, сокращение -20 мм
при длине гофры 60мм - удлинение +20 мм, сокращение -40 мм
при длине гофры 120мм - удлинение +30 мм, сокращение -90 мм

Осевой компенсатор с подвижными фланцами

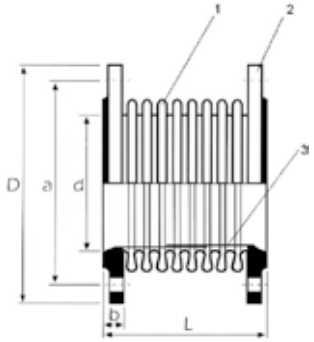

№	Деталь	Материал
1	Гофра	Нержавеющая сталь AISI 321
2	Фланцы	Углеродистая сталь St 37,2
3	Вставка	Нержавеющая сталь AISI 321

L 30: Общая длина расширения 30 мм.
L 60: Общая длина расширения 60 мм.

Монтажные параметры

DN мм	d	D	a	L30	L60	b	Кол-во болтов	Площадь воздействия, см2
25	38	115	85	110	—	16	4	16
32	42.4	140	100	115	—	16	4	18
40	48.3	150	110	120	—	16	4	23
50	60.3	165	125	110	—	18	4	37
65	76.1	185	145	1 10	190	18	4	58
80	88.9	200	160	110	195	20	8	79
100	114.3	220	180	115	200	20	8	128
125	139.7	250	210	120	210	22	8	183
150	168.3	285	240	140	225	22	8	268
200	219.1	340	295	140	245	24	12	437
250	273	405	355	140	235	26	12	705
300	323.9	460	410	140	235	28	12	984
350	355.6	520	470	150	240	30	16	1170
400	406.4	580	525	150	240	32	16	1505
450	457	640	585	150	240	32	20	1880
500	508	715	650	155	245	34	20	2291
600	610	840	770	165	260	36	20	3254

Осевой компенсатор под приварку

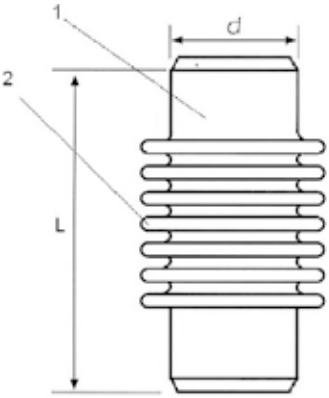

№	Деталь	Материал
1	Гофра	Нержавеющая сталь AISI 321
2	Патрубки подсоединительные	Углеродистая сталь St 37,2
3	Вставка	Нержавеющая сталь AISI 321

L 30: Общая длина расширения 30 мм.
L 60: Общая длина расширения 60 мм.

Монтажные параметры

DN мм	d	L 30	L 60	Площадь воздействия, см2
25	38	210	—	16
32	42.4	215	—	18
40	48.3	220	—	23
50	60.3	210	—	37
65	76.1	210	295	58
80	88.9	210	290	79
100	114.3	215	300	128
125	139.7	220	310	183
150	168.3	240	325	268
200	219.1	240	345	437
250	273	240	335	705
300	323.9	250	340	984
350	355.6	250	340	1170
400	406.4	250	340	1505
450	457	250	340	1880
500	508	255	345	2291
600	610	265	360	3254

Компенсатор сильфонный приварной с внешней защитой и внутренней вставкой

Область применения: для изменений и балансирования механических расширений и термальных изменений в каких-либо видах трубопроводных систем, возможность использования для вязких жидкостей, имеет эстетический внешний вид, что дает возможность использовать в жилых помещениях.

Рабочее давление: 16 бар.
Рабочая температура: 100 °C
Удлинение и сокращение гофры:
– при длине гофры 50 мм - удлинение +5 мм, сокращение – 45 мм

Таблица теплового смещения труб

Длина трубы (м)	Смещение, мм				
	60°C	70°C	80°C	90°C	100°C
20	13.2	15.6	17.8	20.2	22.6
25	16.5	19.5	22.3	25.3	28.3
30	19.8	23.4	26.7	30.3	33.9
35	23.1	27.3	31.2	35.4	39.6
40	26.4	31.2	35.6	40.4	45.2
45	29.7	35.1	40.1	45.5	50.9
50	33.0	39.0	44.5	50.5	56.5
55	36.3	42.9	49.0	55.6	62.2
60	39.6	46.8	53.4	60.6	67.8
65	42.9	50.7	57.9	65.7	73.5
70	46.2	54.6	62.3	70.7	79.1
75	49.5	58.5	66.8	75.8	84.8
80	52.8	62.4	71.2	80.8	90.4
85	56.1	66.3	75.7	85.9	96.1
90	59.4	70.2	80.1	90.9	101.7
95	62.7	74.1	84.6	96.0	107.4
100	66.0	78.0	89.0	101.0	113.0

№	Деталь	Материалы
1	Патрубки подсоеденительные	Углеродная сталь St 37,2
2	Защитный патрубок	Алюминий
3	Гофра	Нержавеющая сталъ AISI 321
4	Вставка	Нержавеющая сталь AISI 321

Резьбовые компенсаторы

Условный проход d (мм)	1/2″ (15)	3/4" (20)	1 " (25)	1 1/4" (32)	1 1/2" (40)	2" (50)
Внешний диаметр компенсатора D (мм)	38	38	48	60.3	75	75
Длина компенсатора L (мм)	240	240	265	300	300	300

Приварные компенсаторы

d	15	20	25	32	40	50	65	80	100
D	38	38	48	60	75	75	108	128	159
L	240	240	265	300	300	300	320	320	320

Компенсатор сильфонный приварной с внешней защитой и внутренней вставкой

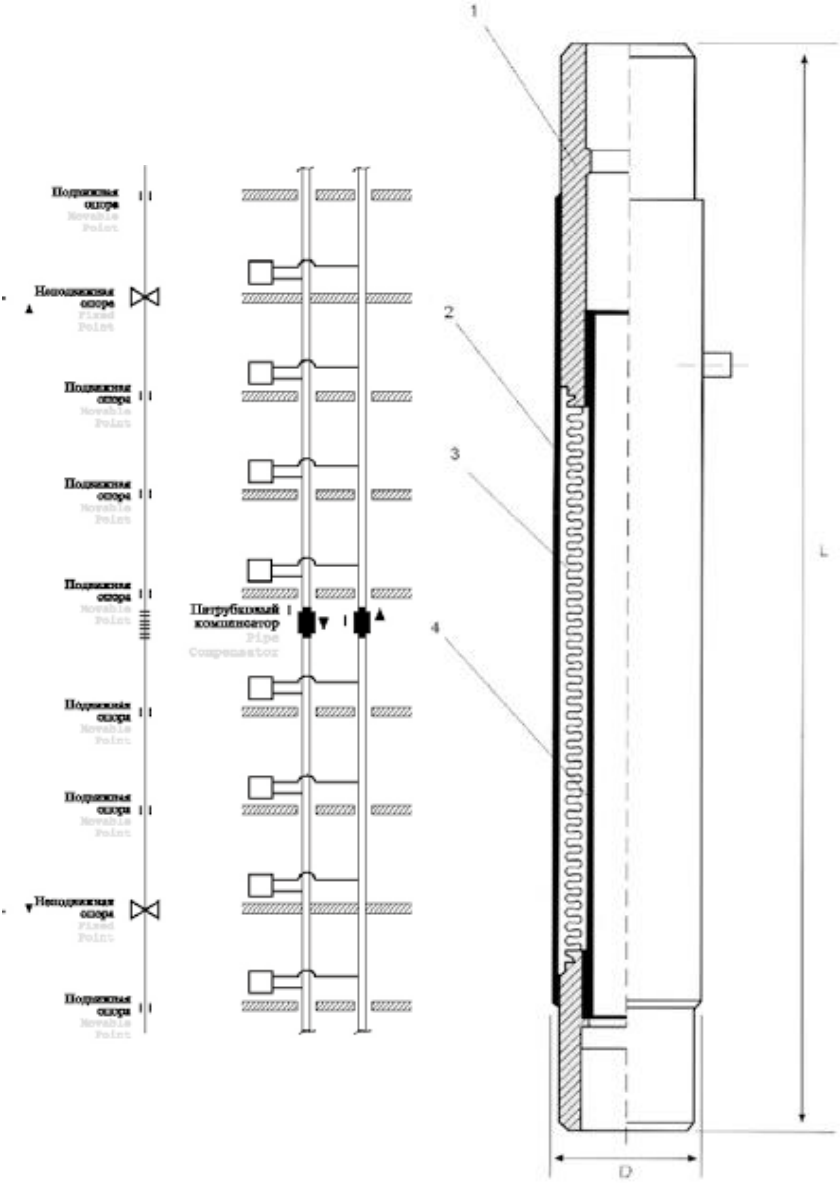

Термодинамический конденсатоотводчик TDK-45

Область применения: теплообменники, паровое отопление, цистерны, осушительные барабаны, печи.
Рабочее давление: 32 бар
Рабочая температура: 400 °C
Соединение: фланцевое, резьбовое или приварное

№	Деталь	Материалы
1	Корпус	Сталь ASTM A1 05
2	Крышка	Нержавеющая сталь ASTM A1 05
3	Фильтр	Нержавеющая сталь
4	Диск	Нержавеющая сталь
5	Седло	Нержавеющая сталь

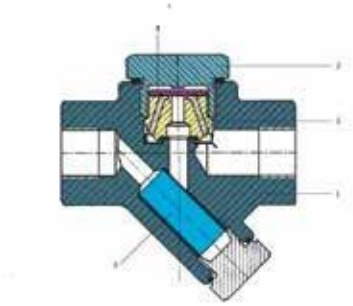

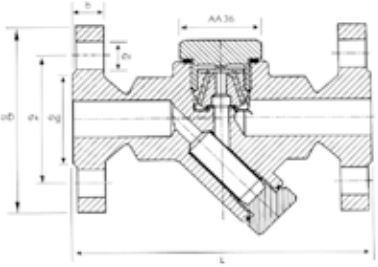

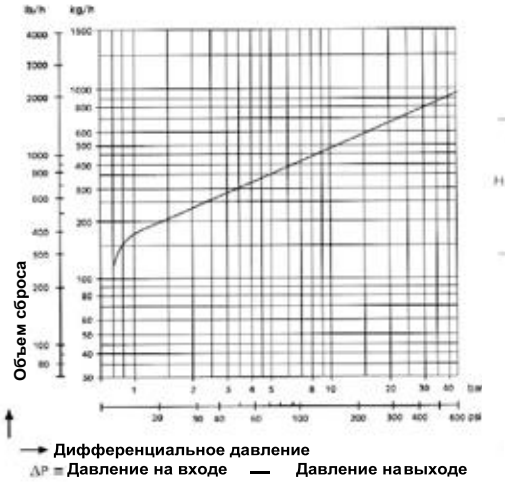

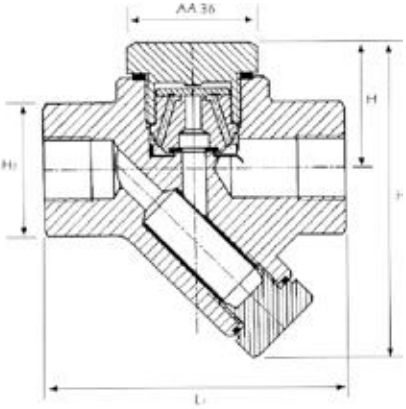

Монтажные параметры для резьбового соединения

DN	L1	H	H1	H2	Вес, кг
1/2″	95	40	100	42	1,8
3/4″	95	40	100	42	1,7
1″	95	40	100	42	1,6

Монтажные параметры для фланцевого соединения

DN	L	b	g	D	i	Вес, кг
15	150	16	45	95	14	3,4
20	150	18	58	105	14	4,1
25	160	18	68	115	14	4,5

Поплавковый конденсатоотводчик SK-50

Область применения: теплообменник, паровое отопление, цистерны, осушительные барабаны, печи.
Рабочее давление: 16 бар
Рабочая температура: 250 °C
Соединение: фланцевое или резьбовое
Дифференциальное давление: 4,5-10-14 бар

Возможно изготовление конденсатоотводчиков из стали с рабочим давлением 32 бар, и температурой + 400 °C, обращаться в отдел продаж.

№	Деталь	Материалы
1	Корпус	Чугун GGG40.3
2	Крышка	Чугун GGG40.3
3	Термостатическая капсула	Нержавеющая сталь 304
4	Седло термостатической капсулы	Нержавеющая сталь 304
5	Седло поплавка	Нержавеющая сталь 304
6	Рука поплавка	Нержавеющая сталь 304
7	Поплавок	Нержавеющая сталь 304

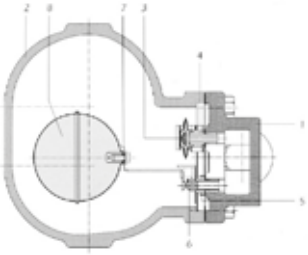

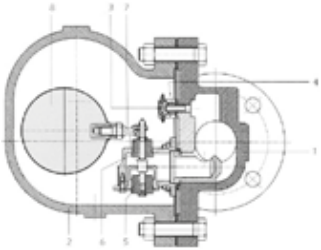

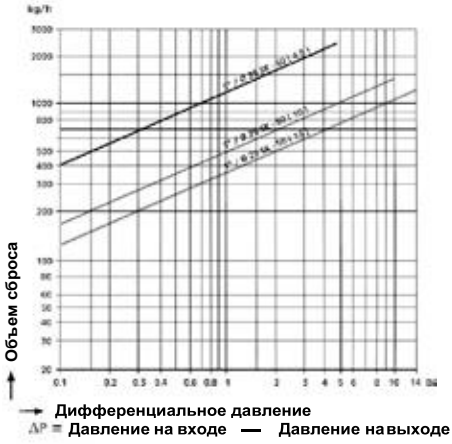

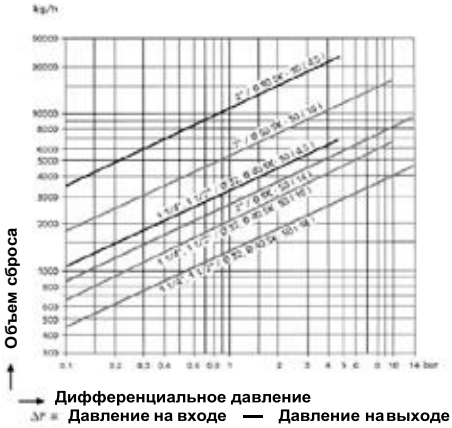

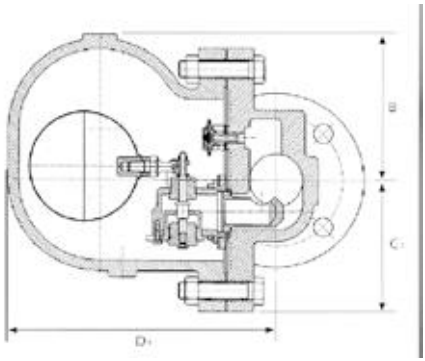

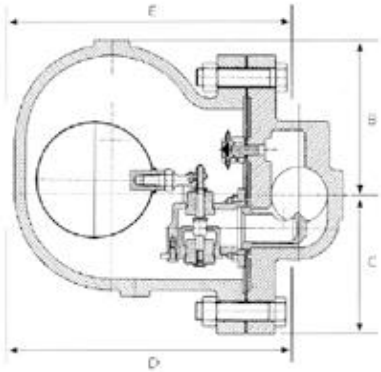

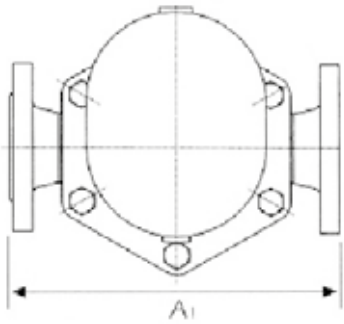

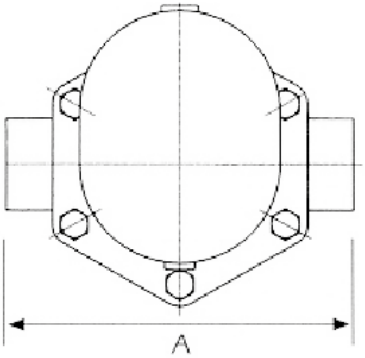

Монтажные параметры
для фланцевого соединения

DN	A1	B	C1	D1	Вес, кг
25	210	116,5	78,5	208	8,3
32	320	130	108	242	20,8
40	320	130	108	242	21,8
50	320	138	122	250	33

Монтажные параметры
для резьбового соединения

DN	A	B	C	D1	E	Вес, кг
1″	120	116,5	78,5	208	234,5	6,8
1 1/4″	270	130	108	238	270	16,8
1 1/2″	270	130	108	238	270	17,6
2″	300	138	125	250	270	22

Термостатический конденсатоотводчик TKK-2Y

Область применения: теплообменники, паровое отопление, цистерны, осушительные барабаны, печи.
Рабочее давление: 32 бар
Температура: 250 °C
Соединение: фланцевое, резьбовое или приварное

№	Деталь	Материалы
1	Корпус	Сталь ASTM A105
2	Крышка	Сталь ASTM A105
3	Фильтр	Нержавеющая сталь AISI 304
4	Термостатическая капсула	Нержавеющая сталь AISI 304
5	Седло термостатической капсулы	Нержавеющая сталь AISI 304
6	Болты крышки	DIN 40 CrMoV4 7
7	Обратный клапан	Нержавеющая сталь AISI 304

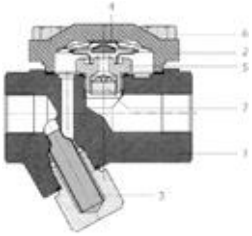

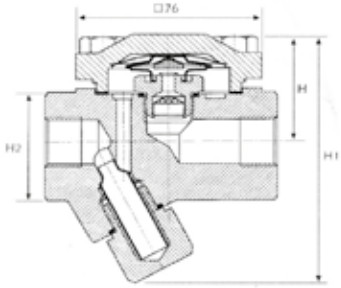

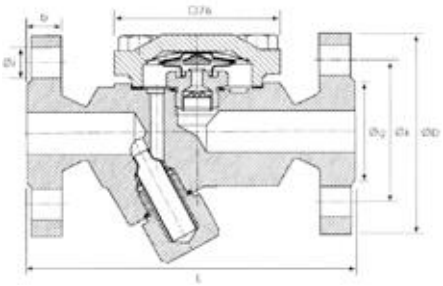

Монтажные параметры для резьбового соединения

DN	L	H	H1	H2	Вес, кг
1/2"	95	45	97	208	1,8
3/4"	95	45	97	238	1,7
1"	95	45	97	238	1,6

Монтажные параметры для фланцевого соединения

DN	L	b	9	D	i	Вес, кг
15	150	16	45	95	14	3,3
20	150	18	58	105	14	3,8
25	160	18	85	115	14	4,3

Кран НЖ шаровой приварной разборной V-3TB

Область применения: химическая, фармацевтическая и пищевая промышленность
Рабочее давление: 63 бар
Рабочая температура: от -50 °C до +210 °C
Автономный ремонт не снимая с линии

Ду	d	L	H	W	Коэфф-т Cv Faktor	Вес в кг.
1/2	15	75	48	120	10	0,63
3/4	20	80	54	120	25	0,92
1	25	90	72	157	35	1,45
1 1/4	32	110	75	157	46	2,29
11/2	40	120	80	190	80	3,10
2	50	140	93	190	110	5,25
2 1/2	65	185	135	250	310	8,40
3	80	205	150	250	360	14,10
4	100	240	180	280	820	24,50

№	Деталь	Материалы
1	Корпус	ASTM A351 GR. CF8M
2	Уплотнитель	PTFE
3	Корпус	ASTM A351 GR. CF8M
4	Куля	Нержавеющая сталь 316
5	Стержень	Нержавеющая сталь 316
6	Гайка	Нержавеющая сталь 304
7	Шайба	Нержавеющая сталь 304
8	Ручка	Нержавеющая сталь 304
9	Покрытие ручки	Пластмасса
10	Фиксирующая гайка	Нержавеющая сталь 304
11	Шайба стержня	Нержавеющая сталь 304
12	Сальникова гайка	Нержавеющая сталь 304
13	Прокладка	PTFE
14	Регулирующая шайба	PTFE
15	Уплотнитель	PTFE
16	Болт	Нержавеющая сталь 304

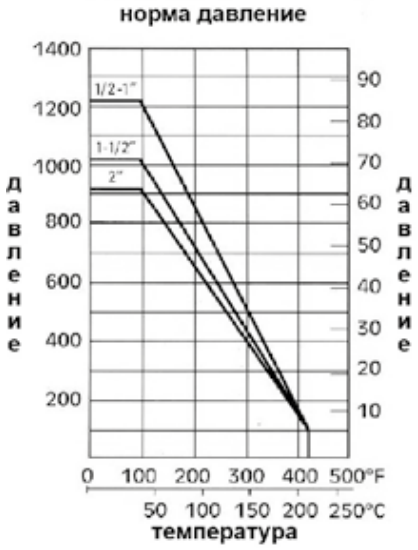

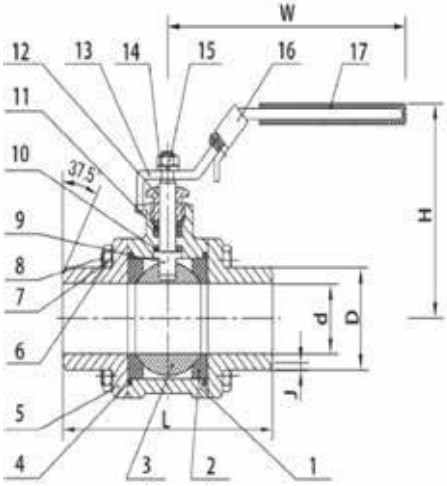

Кран шаровой фланцевый Н/Ж V-3F

Рабочая среда: пищевые продукты, химические растворы (растворы солей, кислот, щелочи).
Условное давление: 40 бар
Диапазон рабочих температур: от-50 °С до + 210 °С

НОРМА ДАВЛЕНИЕ - ТЕМПЕРАТУРА
PRESSURE – TEMPERATURE RATING

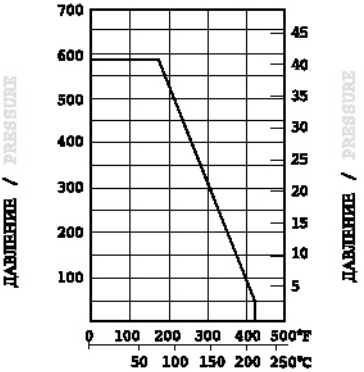

№	Деталь	Материалы	Кол-во
1	Корпус	ASTMA351 GP. CF8M	1
2	Крышка	ASTMA351 GP. CF8M	2
3	Шар	Нержавеющая сталь 316	1
4	Шайба	Нержавеющая сталь 304	4-12
5	Гайка	Нержавеющая сталь 304	4-12
6	Болт	Нержавеющая сталь 304	4-6
7	Уплотнение шара	PTFE	2
8	Уплотнитель	Тефлон	2
9	Регулировочная шайба	Тефлон	1
10	Прокладка	Армированный TFE	1 компл.
11	Стержень	Нержавеющая сталь 316	1
12	Сальниковая гайка	Нержавеющая сталь 304	1
13	Ручка стержня	Нержавеющая сталь 304	1
14	Фиксирующий замок	Нержавеющая сталь 304	1
15	Ручка	Нержавеющая сталь 304	1
16	Покрытие ручки	Пластмасса	1

Ду	d	L	D	D1	D2	b	f	Кол-во отверстий во фланце	H	L0	Коэф. CV	Масс а кг.
15	15	130	95	65	45	16	2	4xØ14	84	146	11	2.25
20	20	150	105	75	58	18	2	4xØ14	87	146	21	3.50
25	25	160	115	85	68	18	2	4xØ14	93	153	35	4.30
32	32	180	140	100	78	18	2	4xØ18	99	153	57	6.25
40	38	200	150	1 10	88	18	3	4xØ18	1 14	217	80	7.65
50	50	230	165	125	102	20	3	4xØ18	122	217	150	10.90
65	65	290	185	145	122	22	3	8xØ18	150	251	265	16.50
80	80	310	200	160	138	24	3	8xØ18	161	251	415	24.20
100	100	350	235	190	162	24	3	8xØ22	180	291	780	35.40

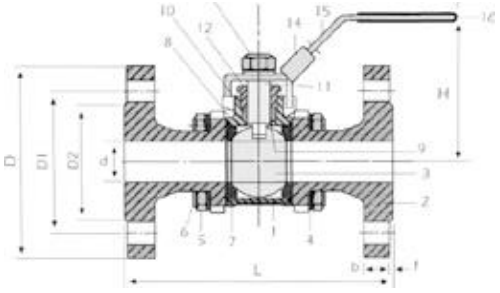

Кран шаровой муфтовый Н/Ж V-2T

Рабочая среда: пищевые продукты, химические растворы (растворы солей, кислот, щелочи).
Условное давление: 63 бар;
Диапазон рабочих температур: от-50 °С до+210 °С;

DN	d	L	H	W	Коэффициент KV фактор	Вес в кг
1/2"	15	75	52	110	10	0.38
3/4"	20	80	57	126	25	0.63
1"	25	90	78	160	35	1.00
1-1/4"	32	110	88	160	46	1.65
1-1/2"	38	120	95	192	80	2.25
2"	50	140	102	192	110	3.75

№	Деталь	Материалы	Кол-во
1	Корпус	ASTM A351 GR. CF8M	1
2	Шар	Нержавеющая сталь 316	1
3	Седло	PTFE	
4	Соединительный уплотнитель:	PTFE	1
5	Крышка	ASTM A351 GR. CF8M	1
6	Стержень	Нержавеющая сталь 316	1
7	Регулировочная шайба давления	PTFE	1
8	Прокладка	PTFE	1
9	Сальниковая гайка	Нержавеющая сталь 304	1
10	Ручка	Нержавеющая сталь 304	1
11	Шайба стержня	Нержавеющая сталь 304	1
12	Гайка стержня	Нержавеющая сталь 304	1
13	Покрытие ручки	Пластмасса	1

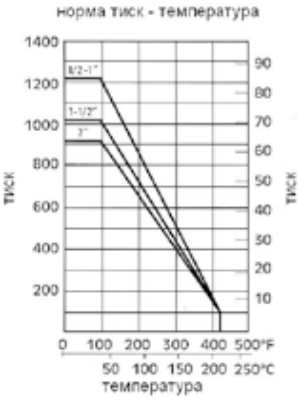

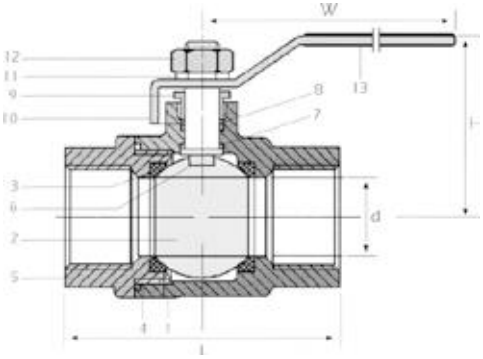

Кран шаровой фланцевый TGV-25

Область применения: в системах водоснабжения и отопления, промышленных установках для жидких и газообразных сред (вода, неагрессивные жидкости, воздух, пар).
Рабочее давление: 16 бар
Рабочая температура: 180 °C
Соединение: фланцевое

№	Деталь	Материалы	Кол-во
1	Шар	SS304	1
2	Вал	SS431	1
3	Уплотнение вала		1
4	Уплотнение	PTFE	1
5	Уплотнение	PTFE	1
6	Уплотнение	PTFE	1
7	Уплотнительное кольцо	SS304	2
8	Упорное кольцо	SS304	2
9	Крышка вала	WCB/CF8	1
10	Шпилька	A3	2
11	Шпилька	A3	2
12	Шпилька	A3	2
13	Шпилька	A3	2
14	Корпус	GG25	1
15	Уплотнение шара	PTFE	2
16	Прокладка	PTFE	1
17	Болт	A3	6
18	Болт	A3	6
19	Болт	A3	6
20	Корпус	GG25	1
21	Упорное кольцо	SS304	1

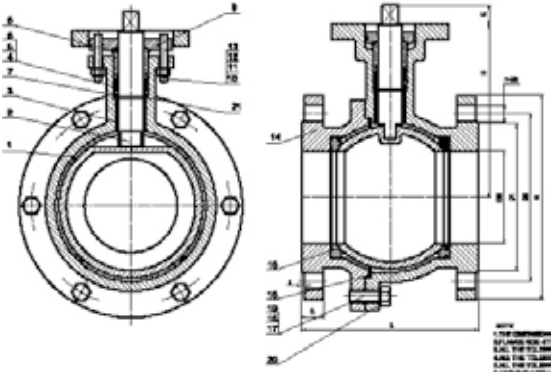

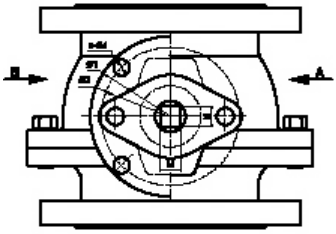

Ду	D	D1	D2	L	B	f	н	K	M	n-Dk	01	02	n-0d
25	115	68	85	125	16	2	115	9	11	4-014	65	50	4-08
32	140	78	100	130	18	2	120	9	11	4-018	65	50	4-08
40	150	88	110	140	18	3	125	9	11	4-018	65	50	4-08
50	165	102	125	150	20	3	130	12	14	4-018	90	70	4-010
65	185	122	145	170	20	3	145	12	14	4-018	90	70	4-010
80	200	138	160	180	22	3	155	12	14	8-018	90	70	4-010
100	220	158	180	190	24	3	170	17	17	8-018	125	102	4-013.8
125	250	188	210	200	28	3	190	17	17	8-018	125	102	4-013.8
150	285	212	240	210	28	3	210	17	17	8-023	125	102	4-013.8
200	340	268	295	400	30	3	245	19	21	12-023	150	125	4-016

Фильтр осадочный фланцевый PTY-30

Рабочая среда: вода, пар, газ, масло, химически нейтральные жидкости.

Условное давление: 16 бар;
Максимальная рабочая температура: +300 °C

№	Деталь	Материалы
1	Корпус	Чугун GG 25
2	Крышка	Чугун GG 25
3	Сетка фильтра	Нержавеющая сталь AISI 304
4	Уплотнитель	Графит с CR-NI покрытием
5	Пробка	Углеродистая сталь St 42

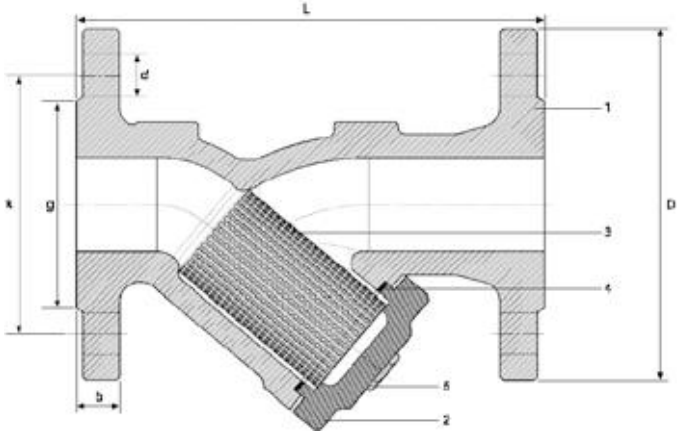

Монтажные размеры

DN	L	D	b	k	g	d	Количество отверстий в фланце	Диаметр ячейки сита, мм	Вес, kg
15	130	95	14	65	45	14	4	0.8	3
20	150	105	16	75	58	14	4	0.8	3.84
25	160	115	16	85	68	14	4	0.8	5.30
32	180	140	18	100	78	18	4	0.8	6.55
40	200	150	18	110	88	18	4	0.8	7.50
50	230	165	20	125	102	18	4	1.0	10.00
65	290	185	20	145	122	18	4	1.0	19.00
80	310	200	22	160	138	18	8	1.0	21.00
100	350	220	24	180	158	18	8	1.0	38.00
125	400	250	26	210	188	18	8	1.2	48.00
150	480	285	26	240	212	23	8	1.2	57.40
200	600	340	30	295	268	22	12	1.2	101.00
250	730	405	32	355	320	26	12	1.2	139.00
300	850	460	32	410	378	26	12	1.2	292.00

ДЛЯ ЗАМЕТОК